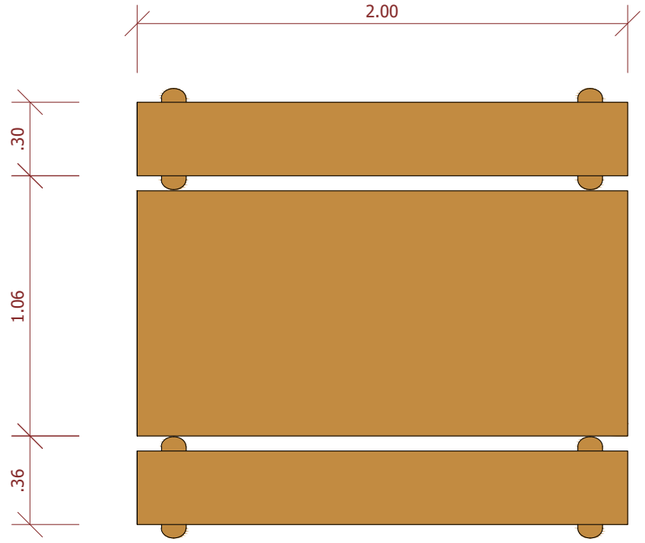

1 PLANTA BAIXA MESA E BANCO DE MADEIRA
ESC.: 1/25

VISTA 01

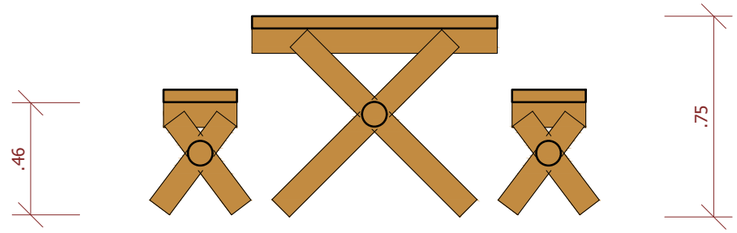

2 VISTA MESA E BANCO DE MADEIRA
ESC.: 1/25

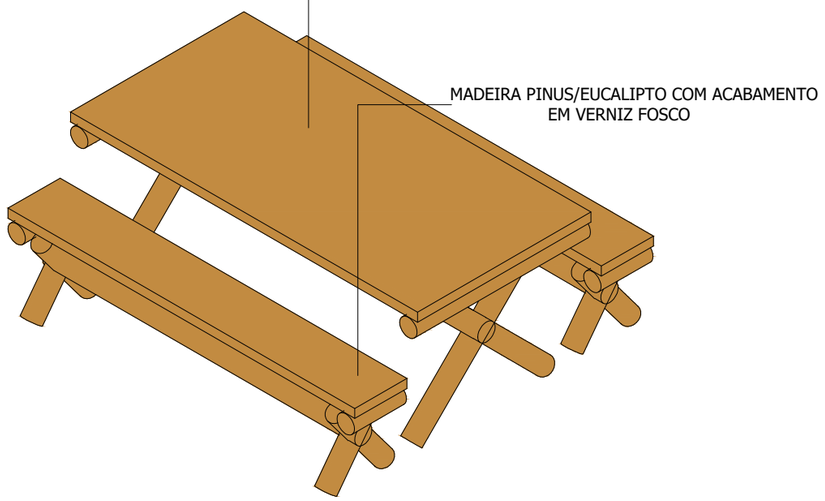

3 PERSPECTIVA MESA E BANCO DE MADEIRA
ESC.: 1/25

ANDERSON BISPO
projetos e soluções

AB PROJETOS E SOLUÇÕES LTDA
CNPJ: 41.392.582/0001-86 CREA: 0010227997
TEL: (75)99828-2497 E-MAIL: ENGENHEIRO.ABISPO@GMAIL.COM
ENDEREÇO: AC POV. JENIPAPO DE BAIXO, 314, 1º ANDAR - ZONA RURAL, MONTE SANTO-BA
CEP: 48.800-000

PROPRIETÁRIO:
PREFEITURA MUNICIPAL DE N. SRA. DO SOCORRO

DATA:
15/05/2026

RESPONSÁVEL TÉCNICO: JULIE GONÇALVES DE OLIVEIRA
CARGO/POSIÇÃO: ARQUITETA URBANISTA
CAU: A239874-5

VISTO:

DADOS DO PROJETO:
TÍTULO DO PROJETO: PARQUE URBANO AV. A1 E A2 (PROX. ESCOLA PADRE PEDRO)
ETAPA DE PROJETO: PROJETO EXECUTIVO
ENDEREÇO: AV. A1 E A2 - N. SRA. DO SOCORRO/SE - CEP: 49155-524
ÁREA TOTAL DO PROJETO: 14.240,50 m²

PRANCHA Nº:
15/18

TÍTULO DA PLANTA:
DETALHAMENTO - MESA RETANGULAR E BANCO PADRÃO PAC

ESCALA:
1/25

A3 (42,00 x 29,70 cm)